11065666

INDEX

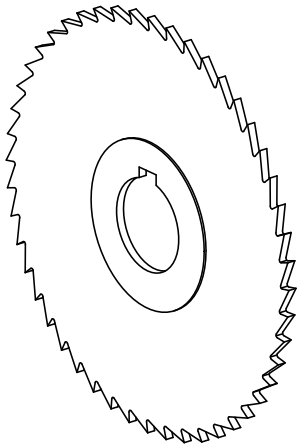

Kreissägeblatt D100

11065666

INDEX

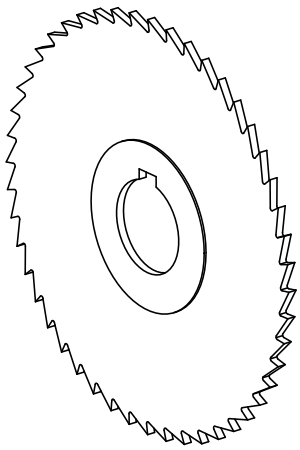

Kreissägeblatt D100