10909500

INDEX

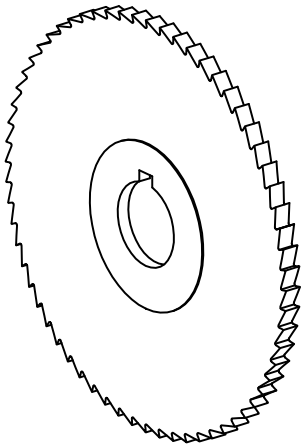

Kreissägeblatt D80

10909500

INDEX

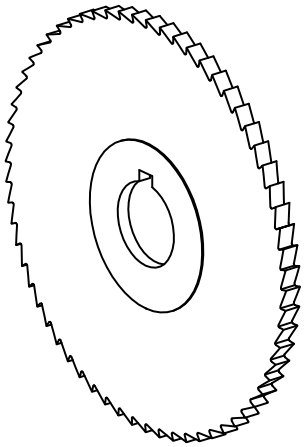

Kreissägeblatt D80