10491250

INDEX

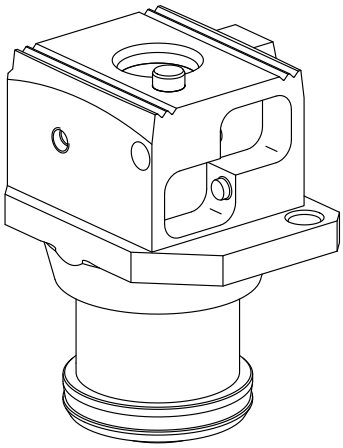

Adapter für Voreinstellklotz

10491250

INDEX

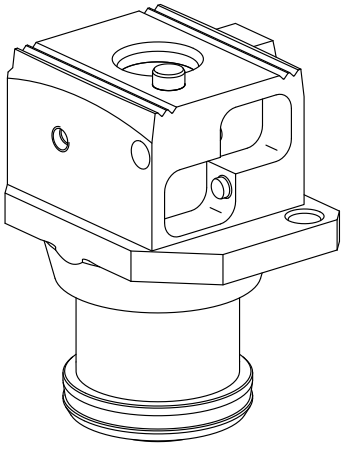

Adapter für Voreinstellklotz