10490180

INDEX

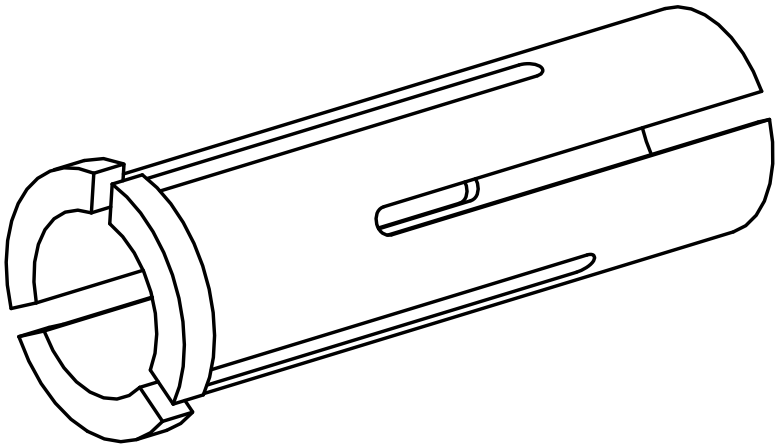

Reduzierungen für Hydrodehn

10490180

INDEX

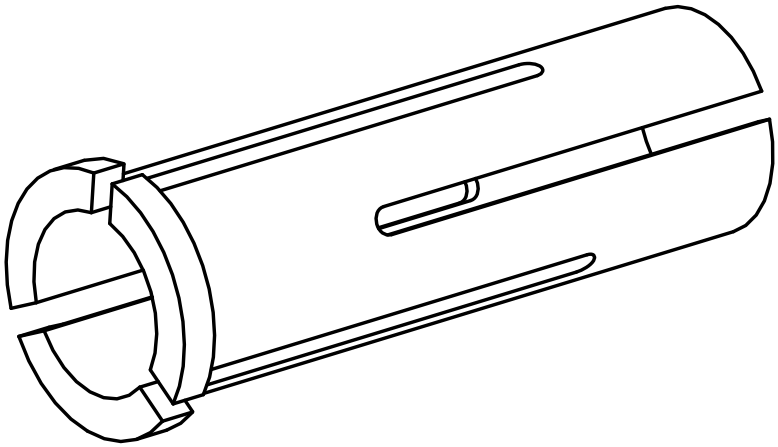

Reduzierungen für Hydrodehn