12035622

INDEX

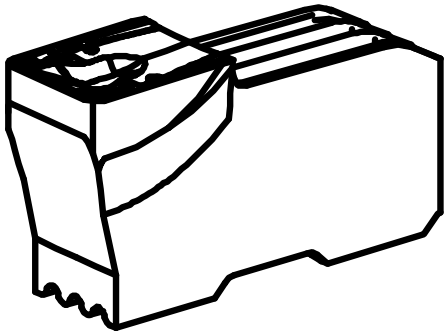

Ferramentas de corte

12035622

INDEX

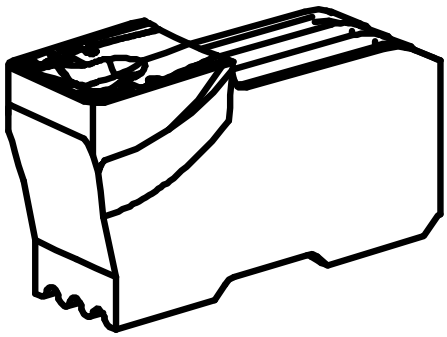

Ferramentas de corte