**10694522**

**INDEX**

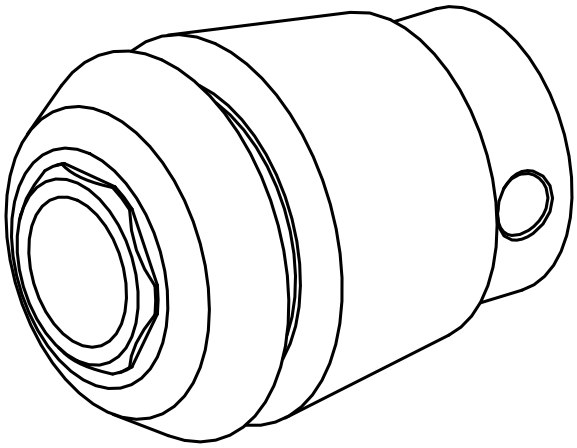

**ER-Porta pinça para torneira**

**10694522**

**INDEX**

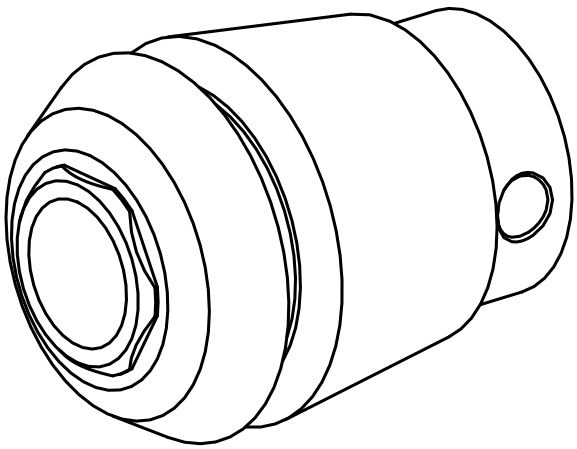

**ER-Porta pinça para torneira**