10451108

INDEX

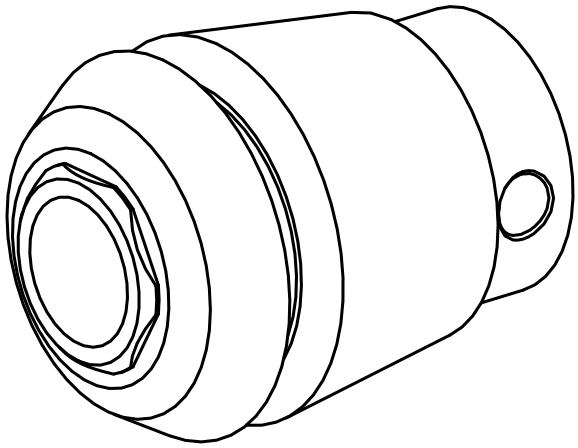

ER-Gewindebohrspannzange

10451108

INDEX

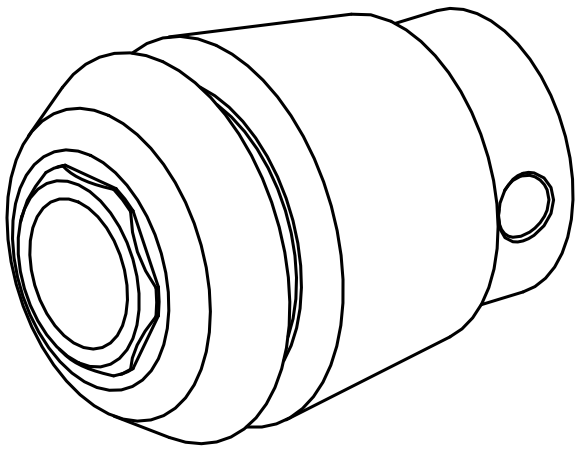

ER-Gewindebohrspannzange