10958164

INDEX

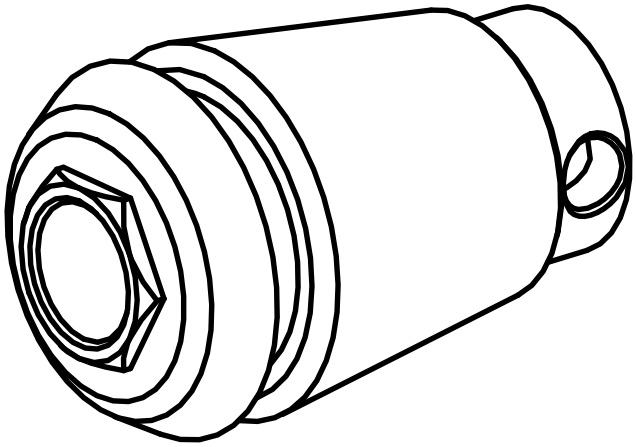

ER-Gewindebohrspannzange

10958164

INDEX

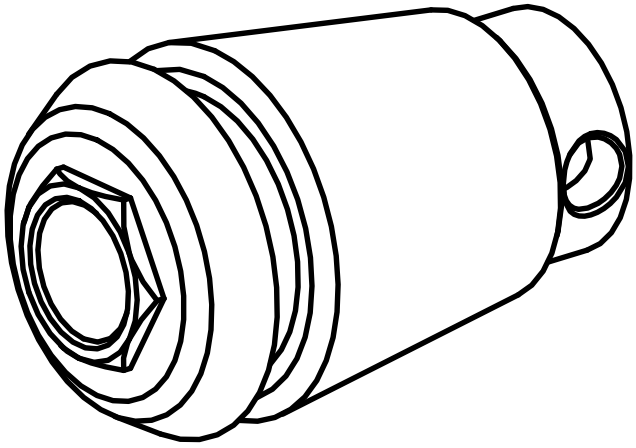

ER-Gewindebohrspannzange