10190460

INDEX

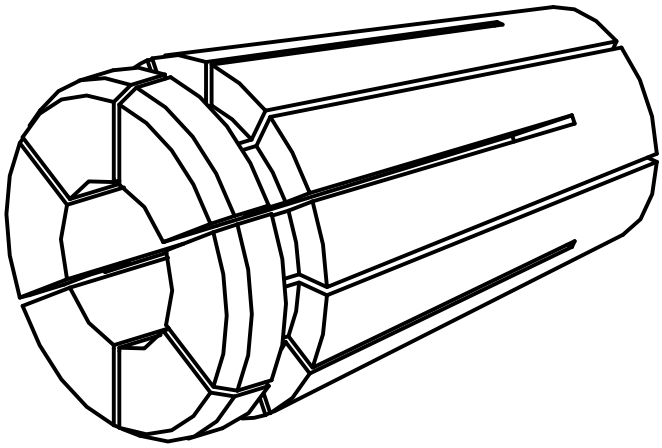

ER-Spannzange

10190460

INDEX

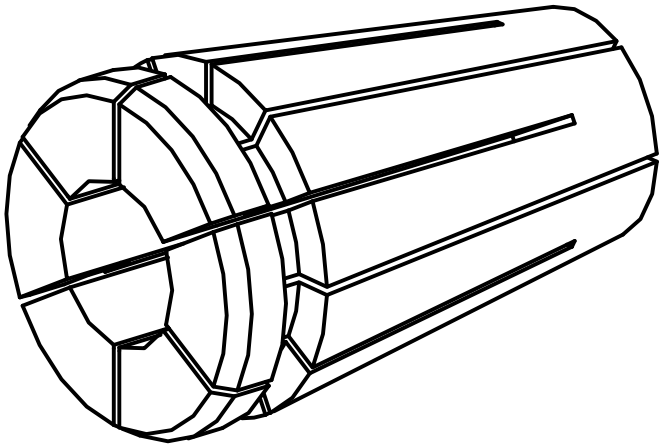

ER-Spannzange