10768234

INDEX

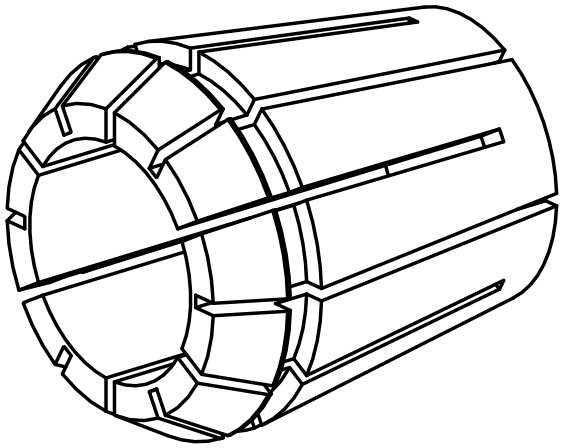

ER-Collet chuck

10768234

INDEX

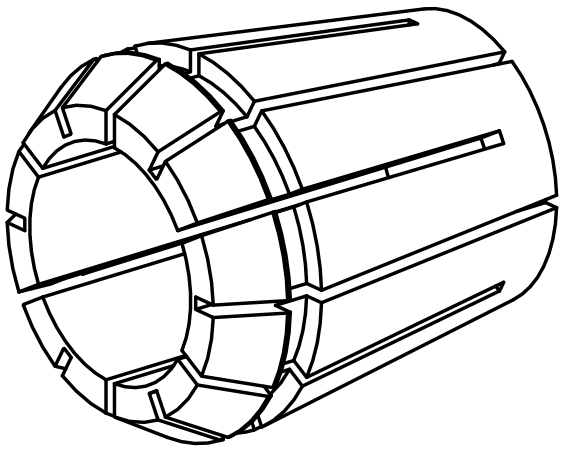

ER-Collet chuck