11026391

INDEX

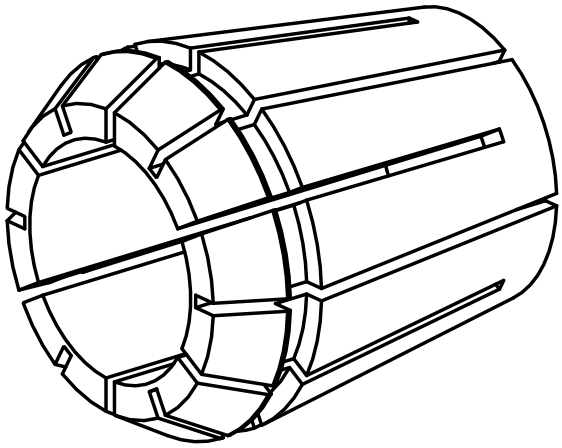

ER-Collet chuck

11026391

INDEX

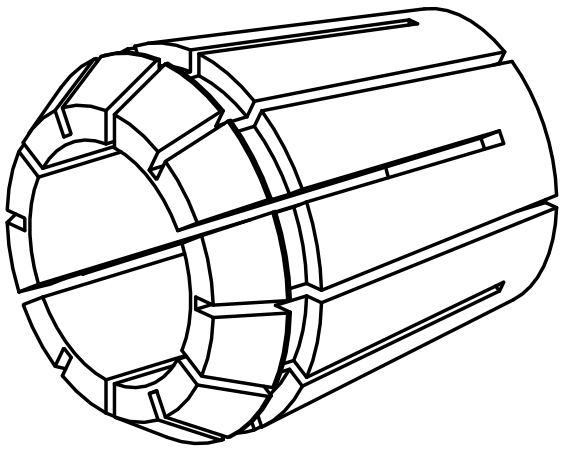

ER-Collet chuck