10103238

INDEX

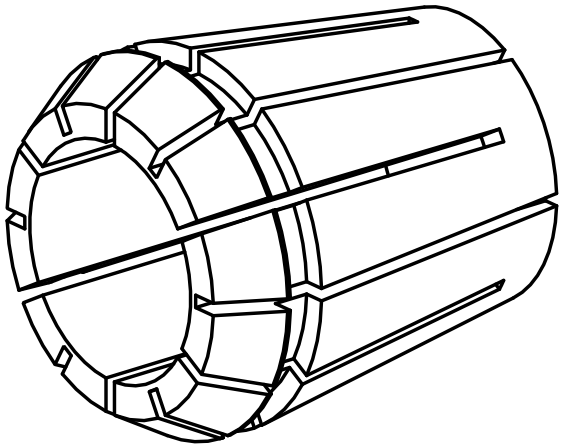

ER-Collet chuck

10103238

INDEX

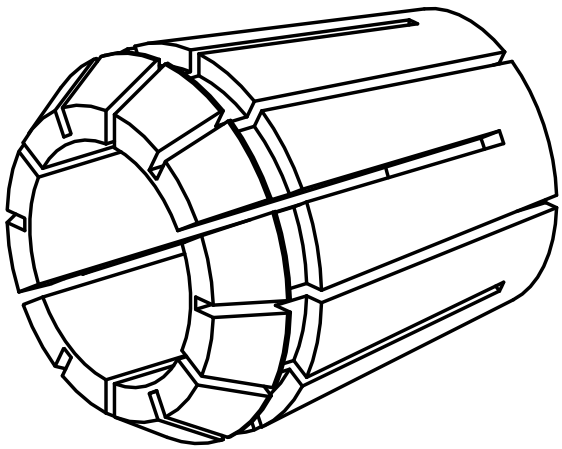

ER-Collet chuck