11041540

INDEX

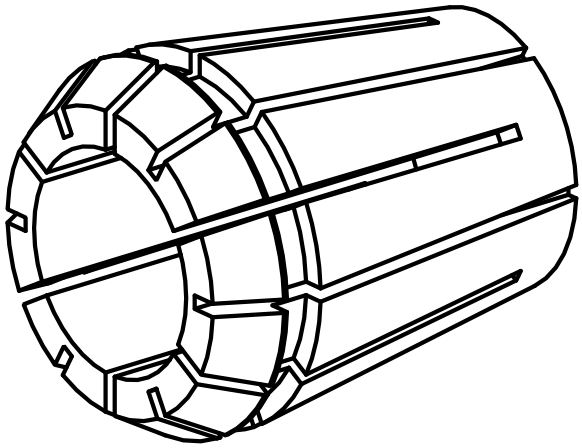

ER-Spannzange

11041540

INDEX

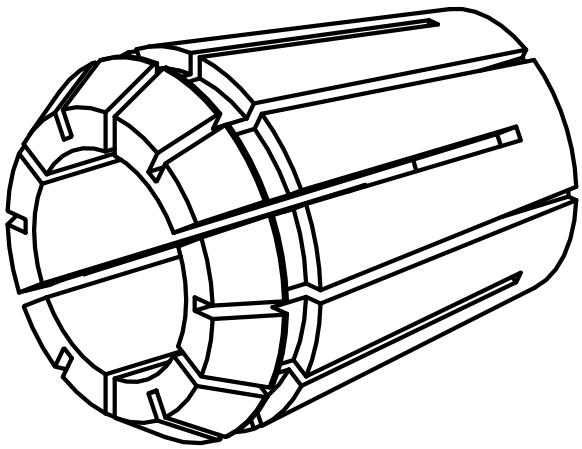

ER-Spannzange