10303778

INDEX

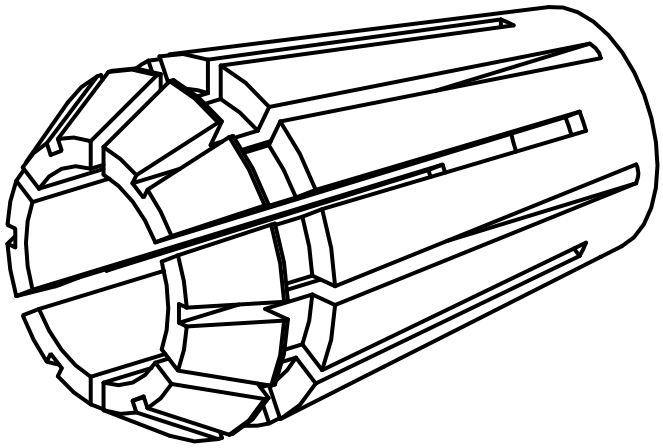

ER-Collet chuck

10303778

INDEX

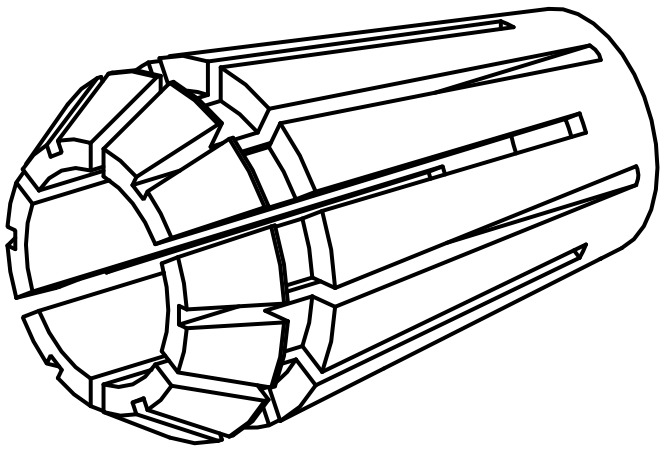

ER-Collet chuck