10431045

INDEX

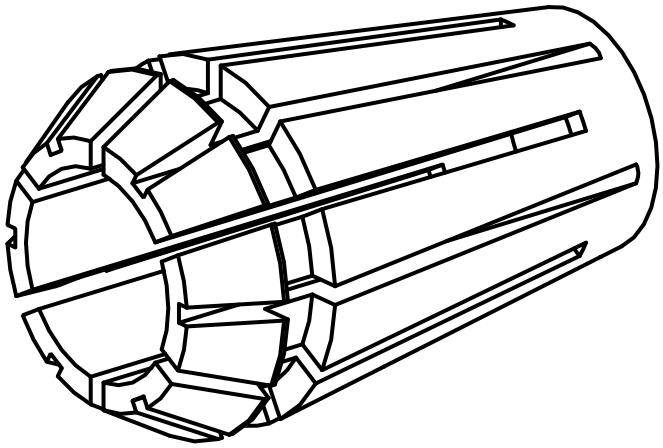

ER-Collet chuck

10431045

INDEX

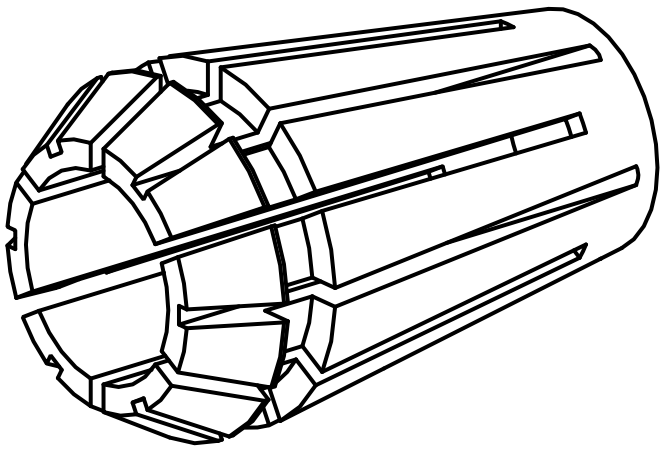

ER-Collet chuck