11032316

INDEX

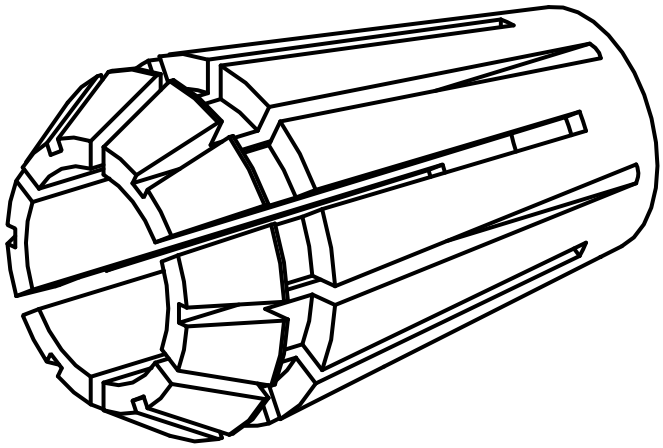

ER-Porta pinça

11032316

INDEX

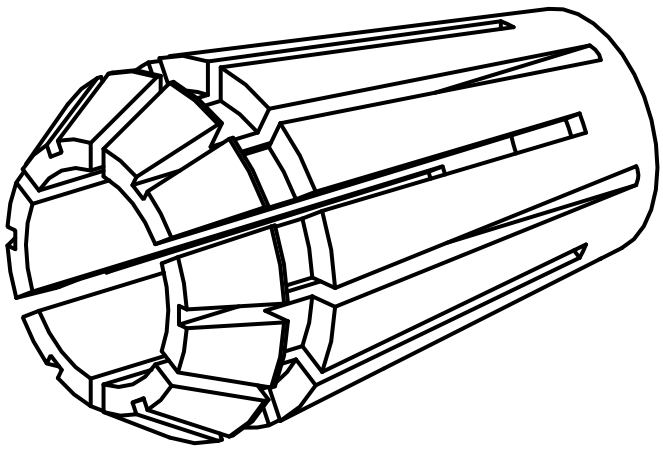

ER-Porta pinça