10312878

INDEX

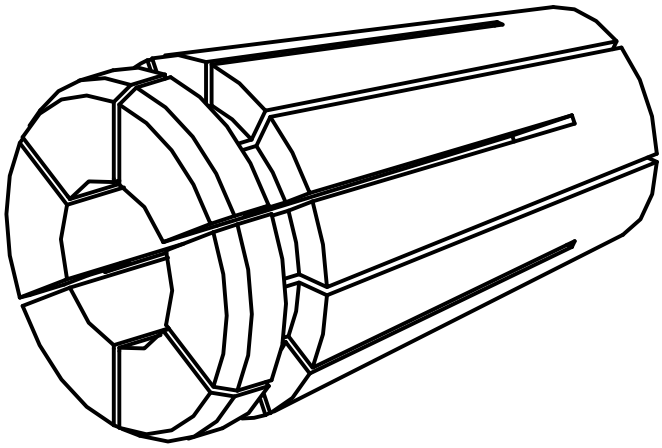

ER-Spannzange

10312878

INDEX

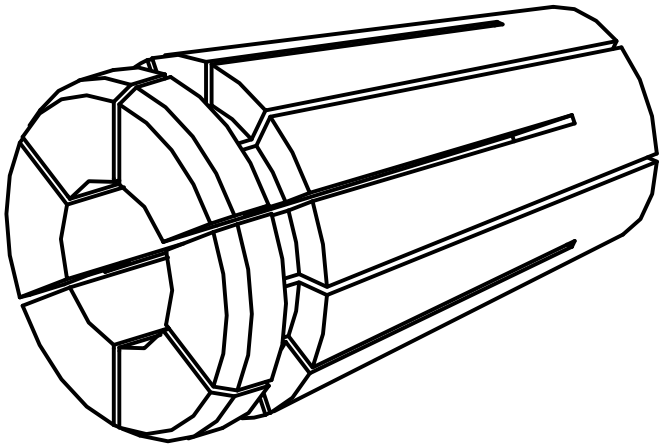

ER-Spannzange