10780445

INDEX

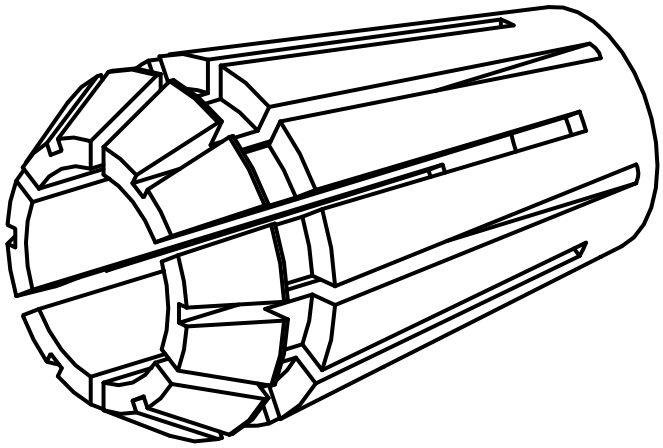

Pince de serrage ER

10780445

INDEX

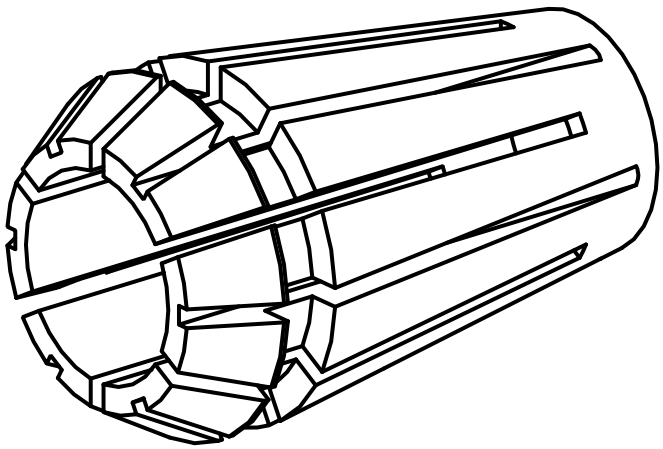

Pince de serrage ER