10798023

INDEX

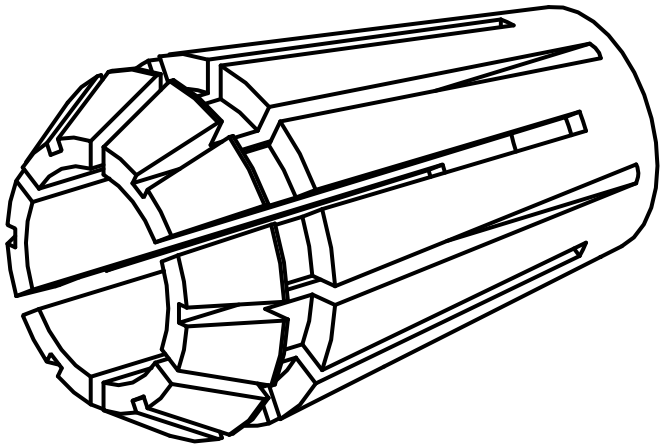

ER-Spannzange

10798023

INDEX

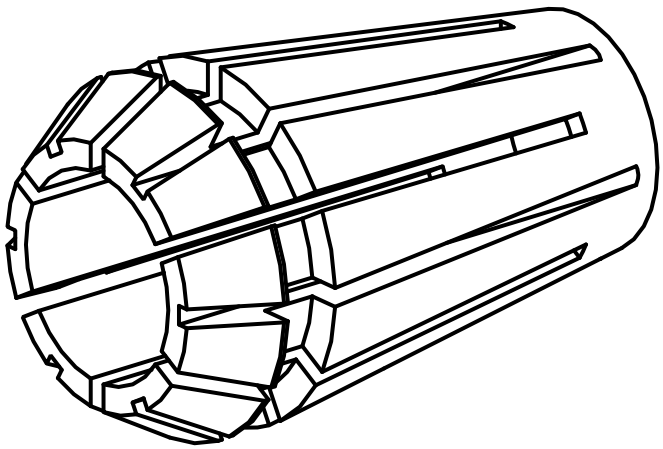

ER-Spannzange