12038458

INDEX

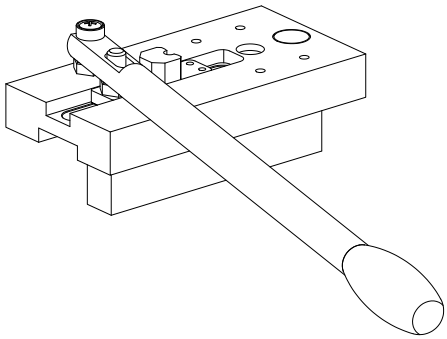

Schneidwerkzeuge

12038458

INDEX

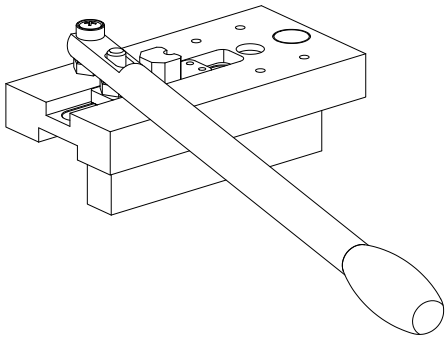

Schneidwerkzeuge