12102653

INDEX

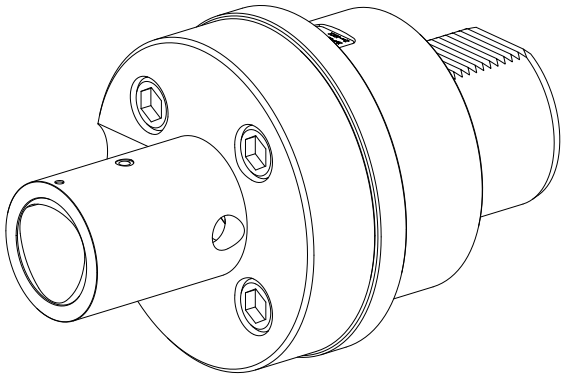

Adattatore disp. preregolaz.

12102653

INDEX

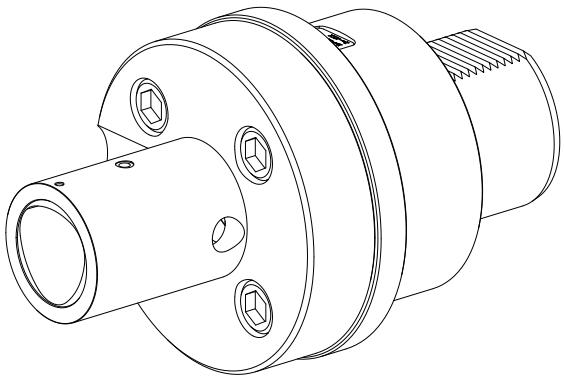

Adattatore disp. preregolaz.