12078093

INDEX

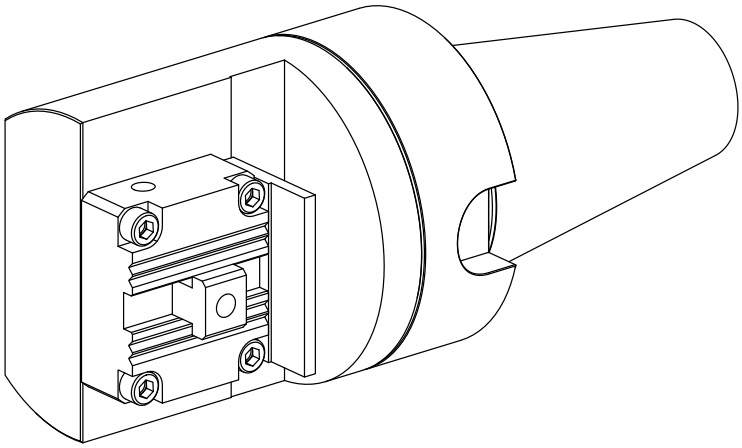

Adapter für Voreinstellgeräte

12078093

INDEX

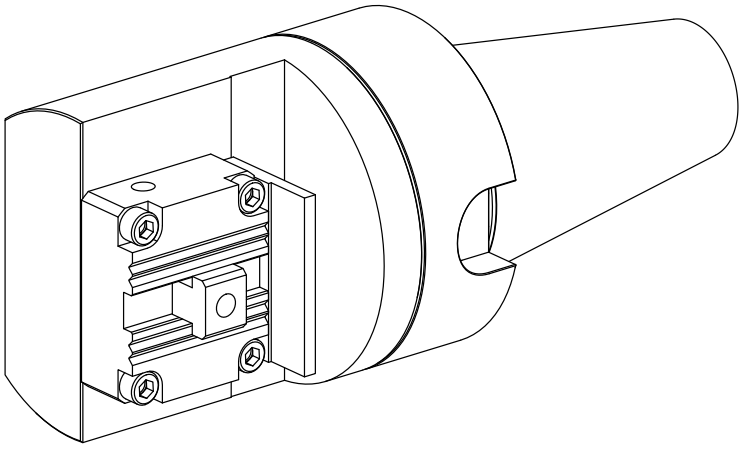

Adapter für Voreinstellgeräte