10220073 **INDEX**

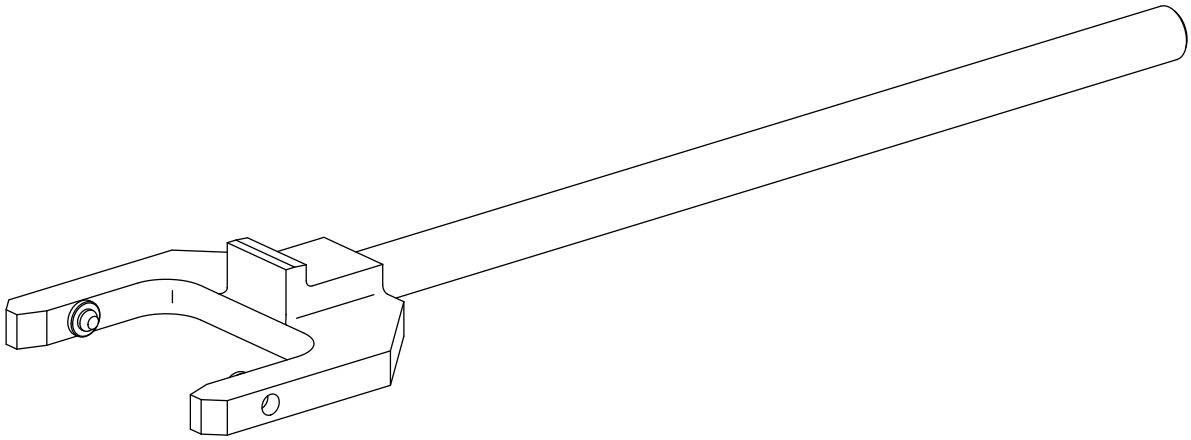

Abziehvorrichtung

10220073 **INDEX**

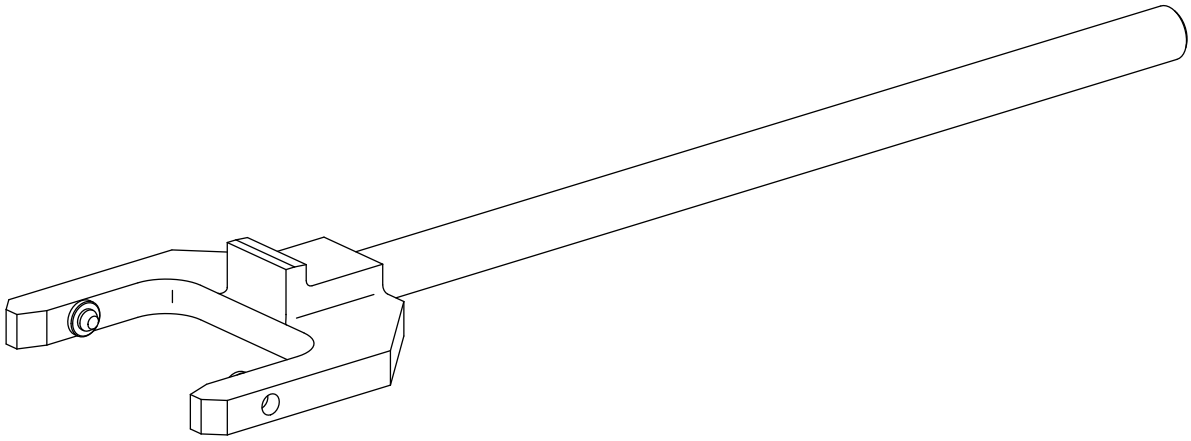

Abziehvorrichtung