10838888

INDEX

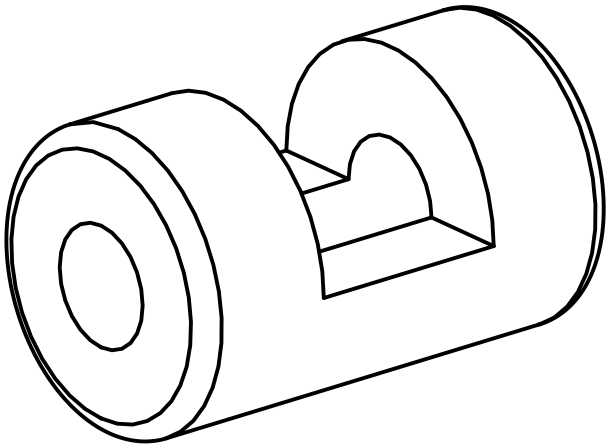

Spannbuchse

10838888

INDEX

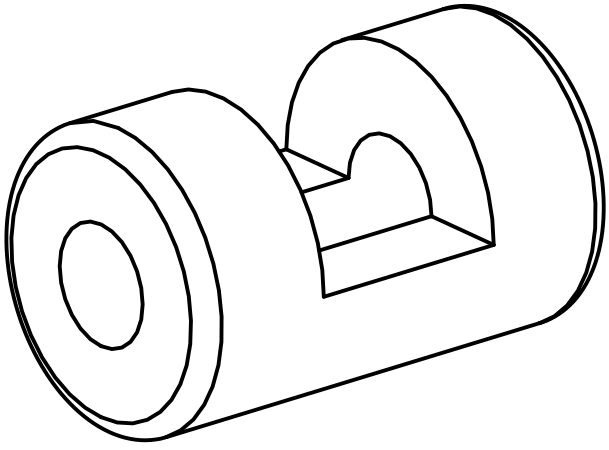

Spannbuchse