10460209

INDEX

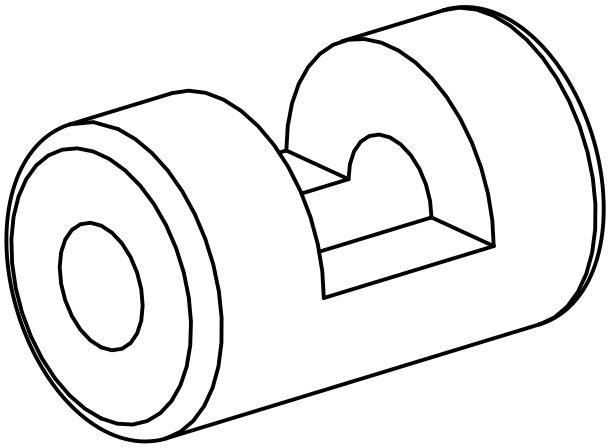

Spannbuchse

10460209

INDEX

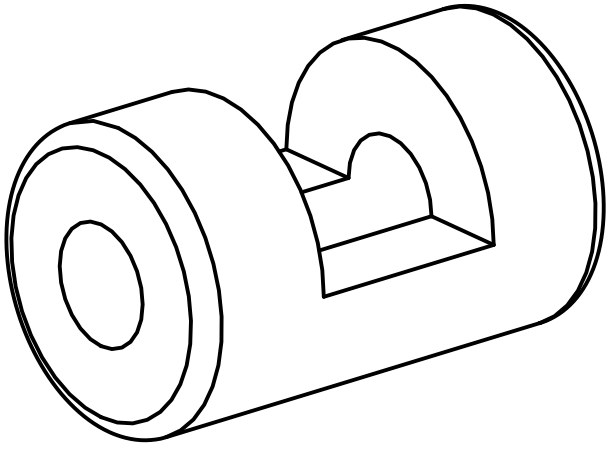

Spannbuchse