10475718

INDEX

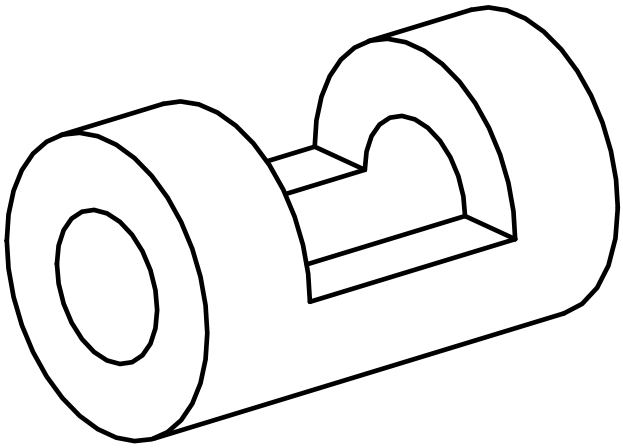

Spannbuchse

10475718

INDEX

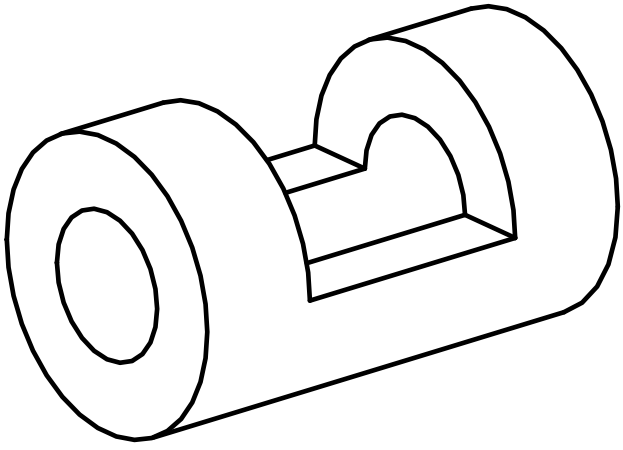

Spannbuchse