10435531

INDEX

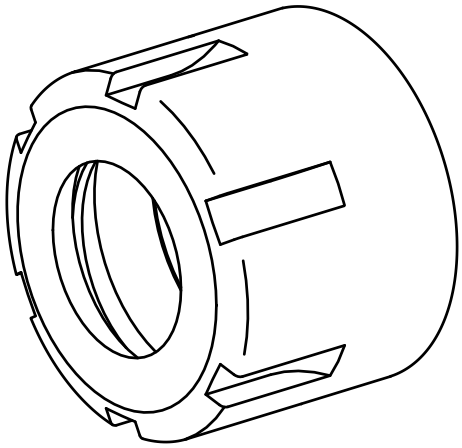

Spannmutter

10435531

INDEX

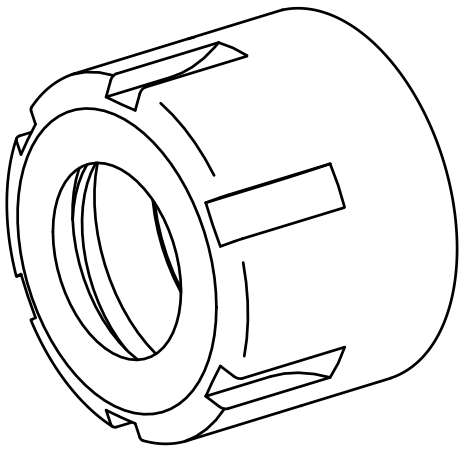

Spannmutter