10768234

INDEX

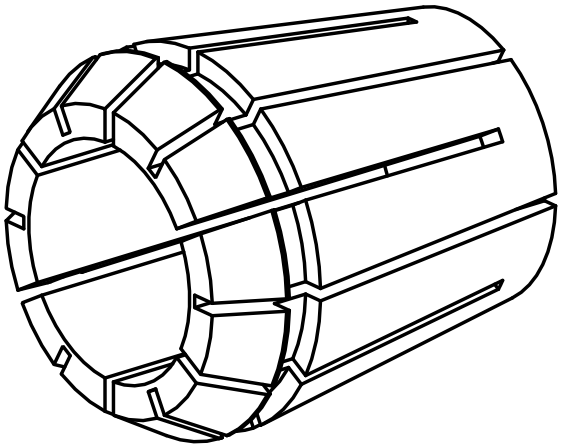

ER-Spannzangen

10768234

INDEX

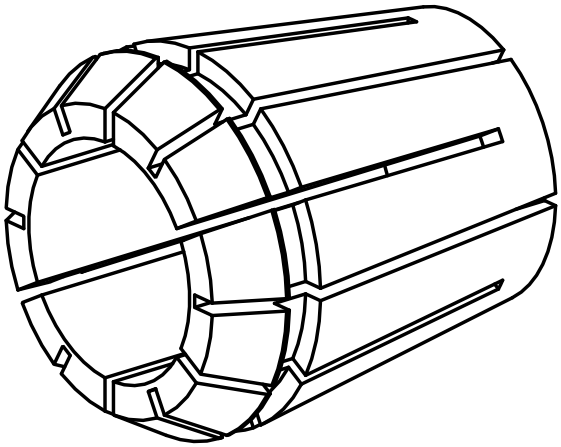

ER-Spannzangen