12035624

INDEX

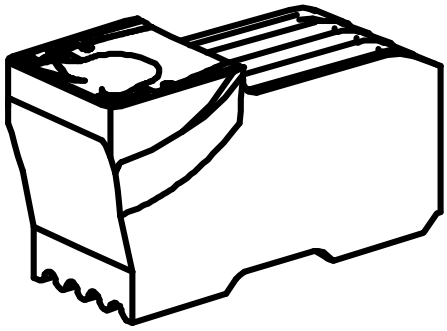

Ferramentas de corte

12035624

INDEX

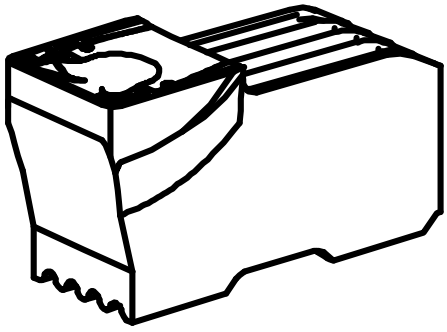

Ferramentas de corte