10974729

INDEX

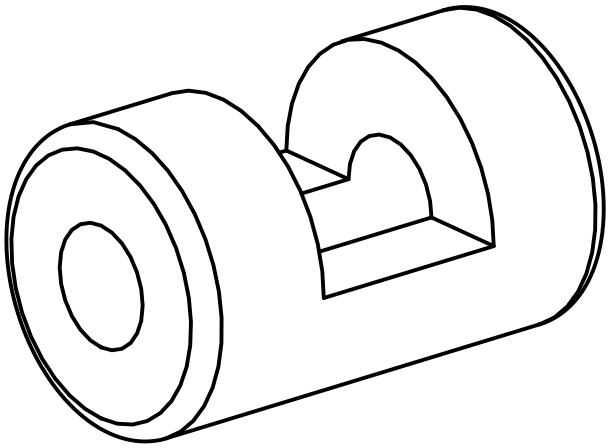

Spannbuchse

10974729

INDEX

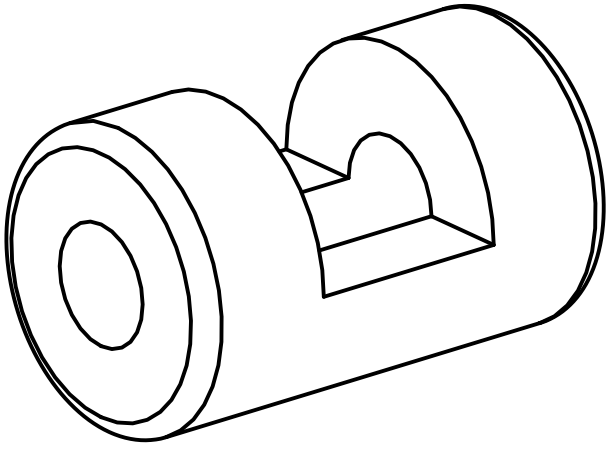

Spannbuchse