11029825

INDEX

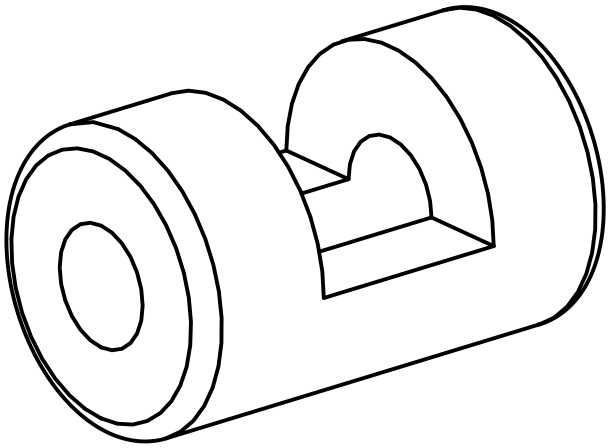

Spannbuchse

11029825

INDEX

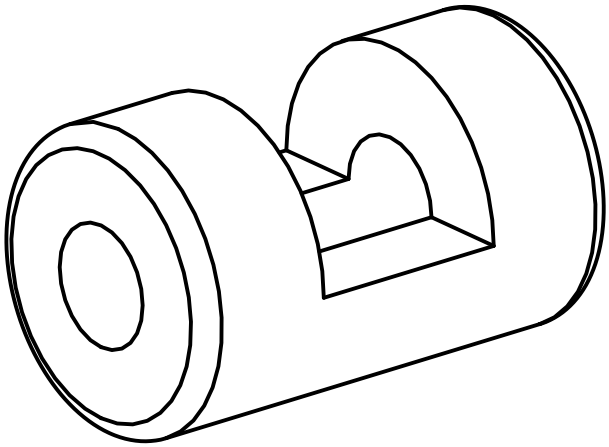

Spannbuchse