10991607

INDEX

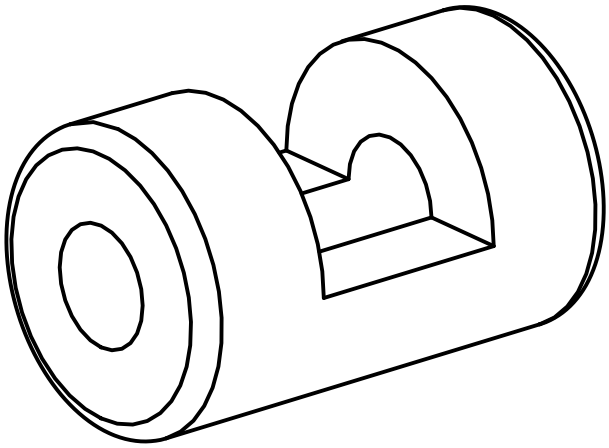

Spannbuchse

10991607

INDEX

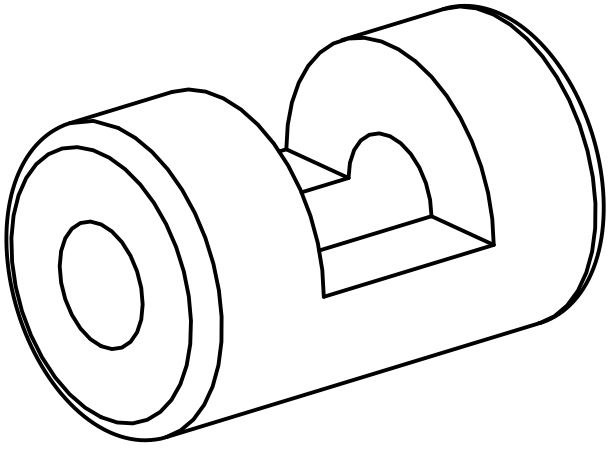

Spannbuchse