11048830 **INDEX**

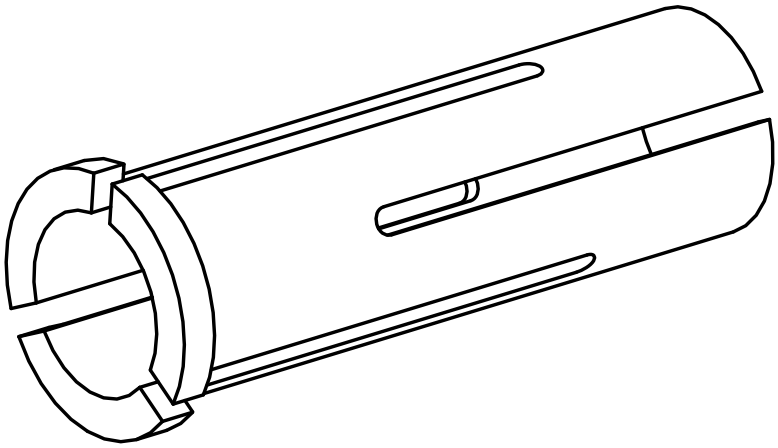

Reduzierungen für Hydrodehn

11048830 **INDEX**

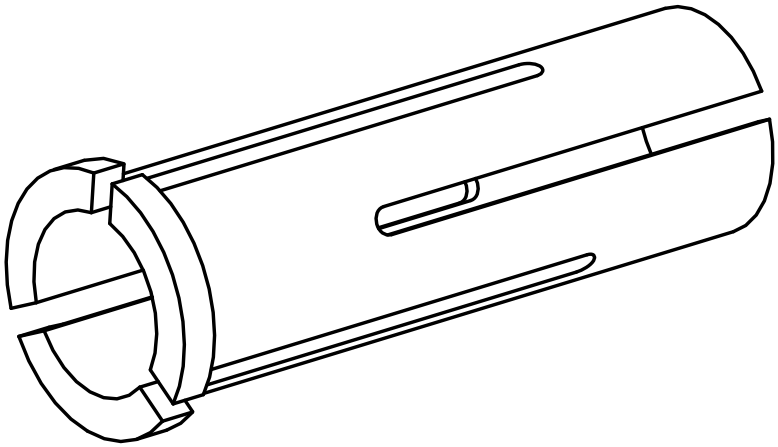

Reduzierungen für Hydrodehn