10856185

INDEX

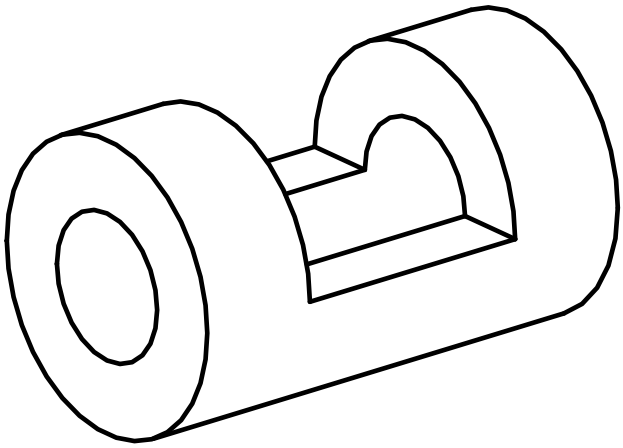

Spannbuchse

10856185

INDEX

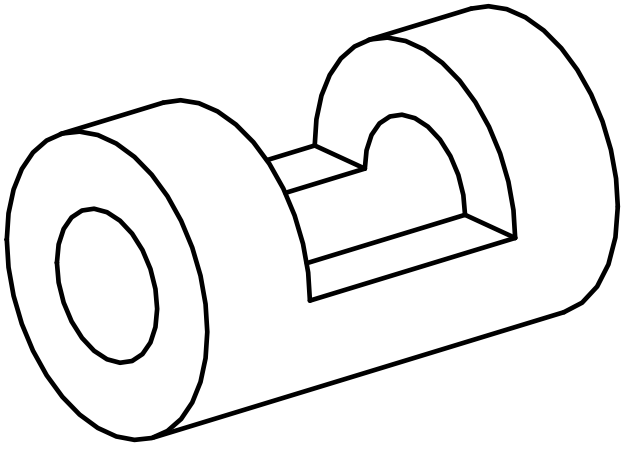

Spannbuchse