10622627

INDEX

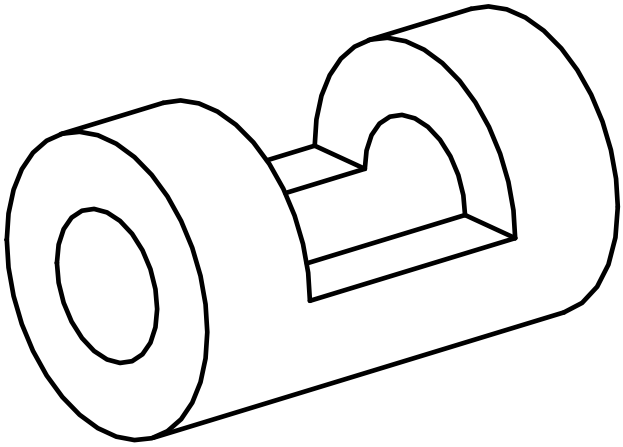

Spannbuchse

10622627

INDEX

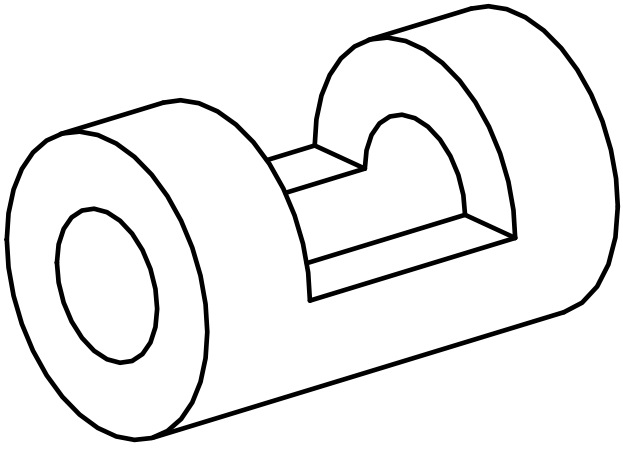

Spannbuchse