10564169

INDEX

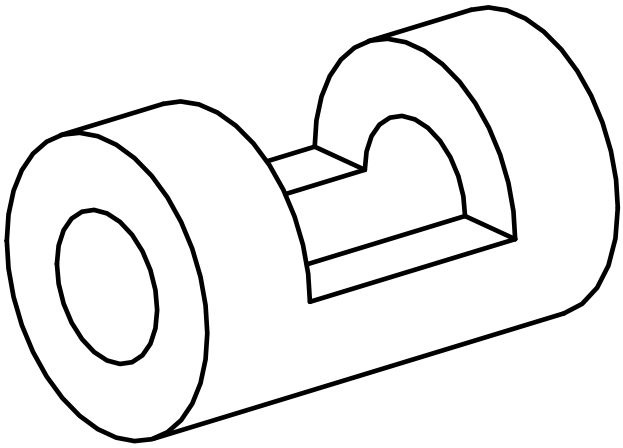

Spannbuchse

10564169

INDEX

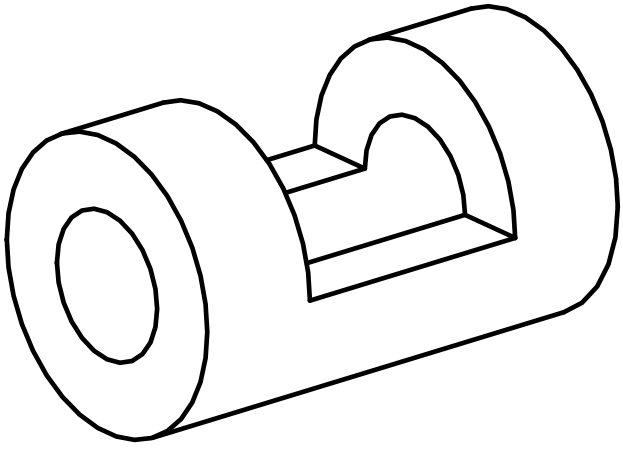

Spannbuchse