10415611

INDEX

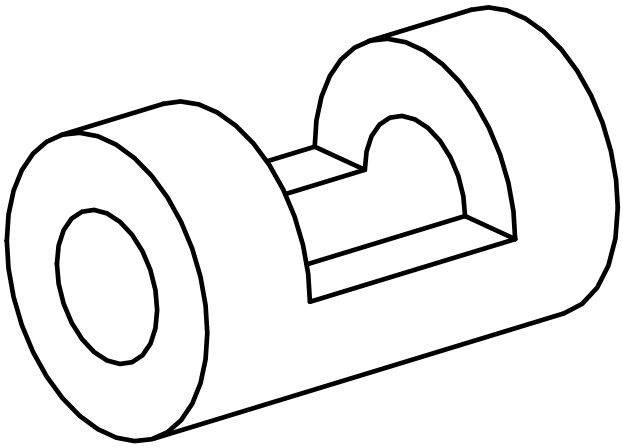

Spannbuchse

10415611

INDEX

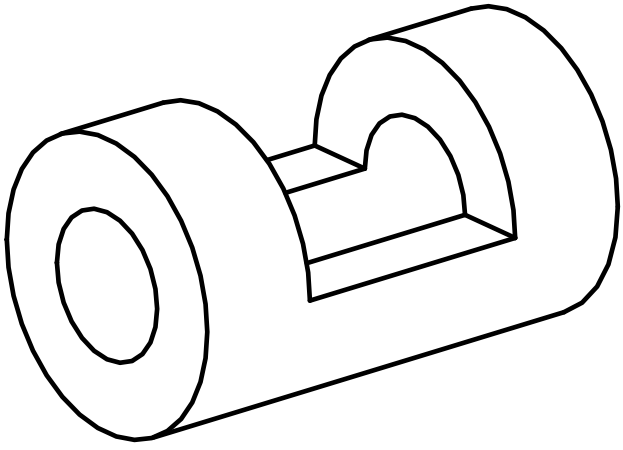

Spannbuchse