10277283

INDEX

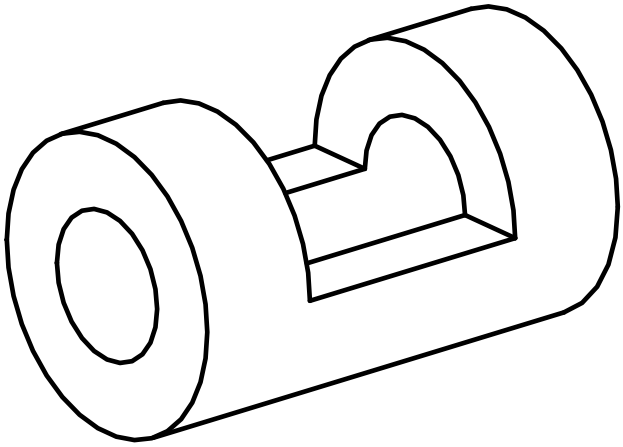

Spannbuchse

10277283

INDEX

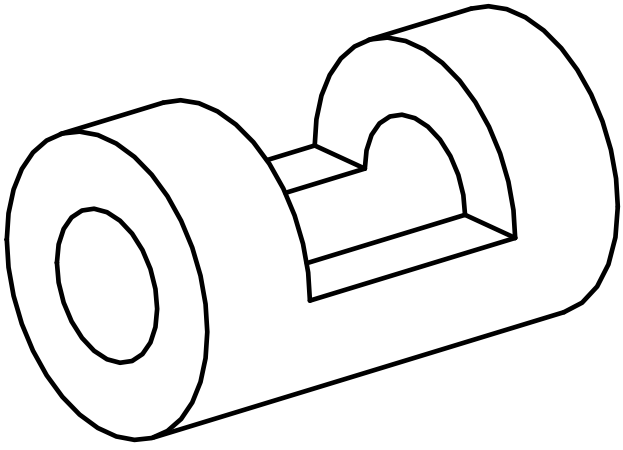

Spannbuchse