10562552

INDEX

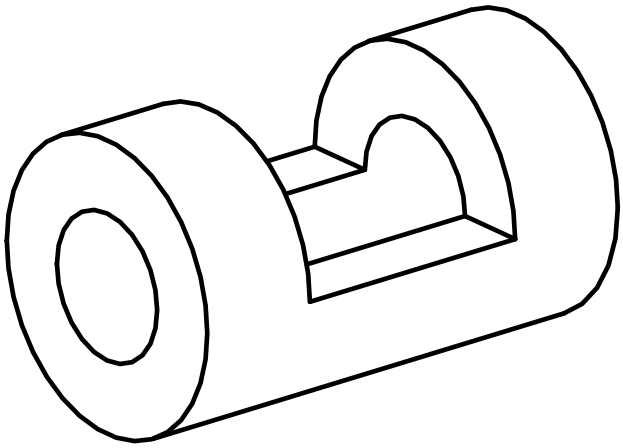

Spannbuchse

10562552

INDEX

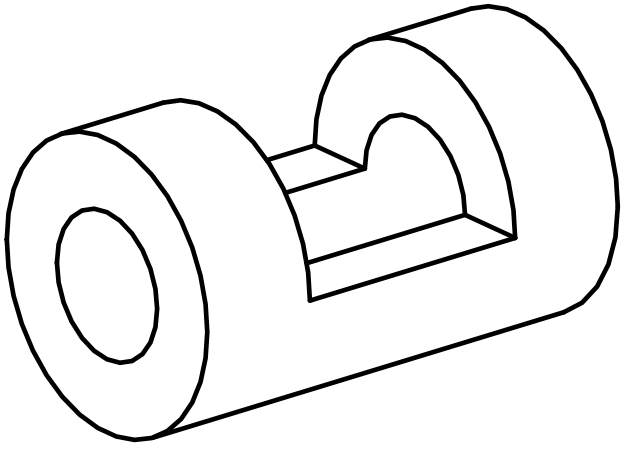

Spannbuchse