10530712

# INDEX

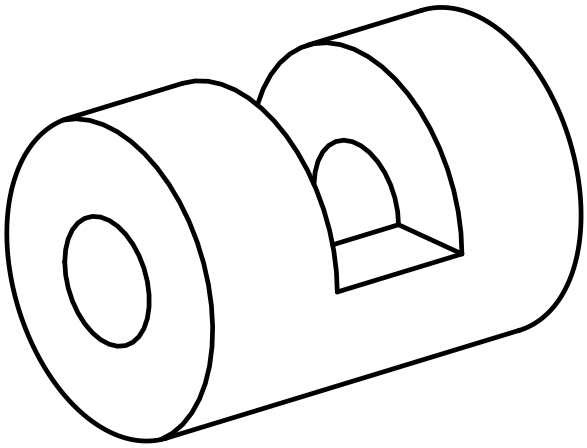

###

10530712

INDEX

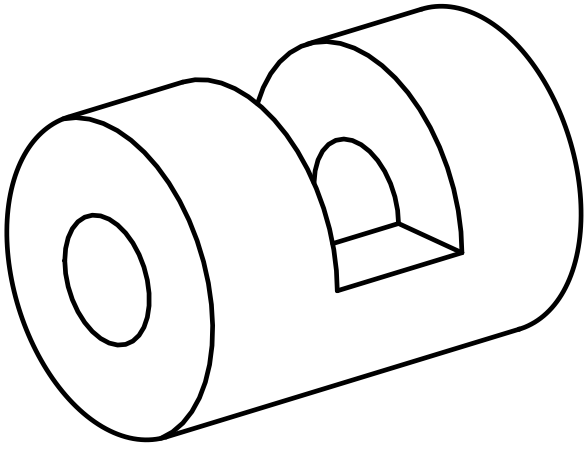

###