10003799

INDEX

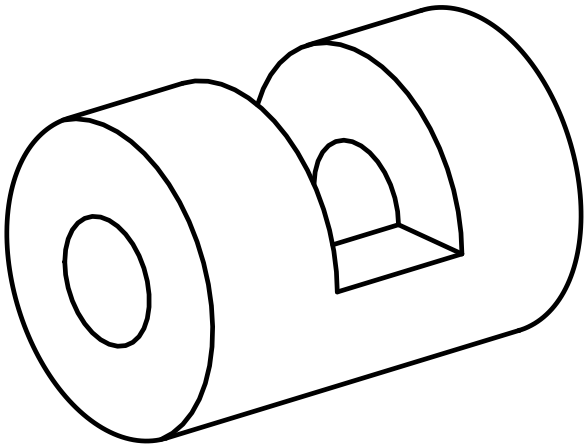

Spannbuchse

10003799

INDEX

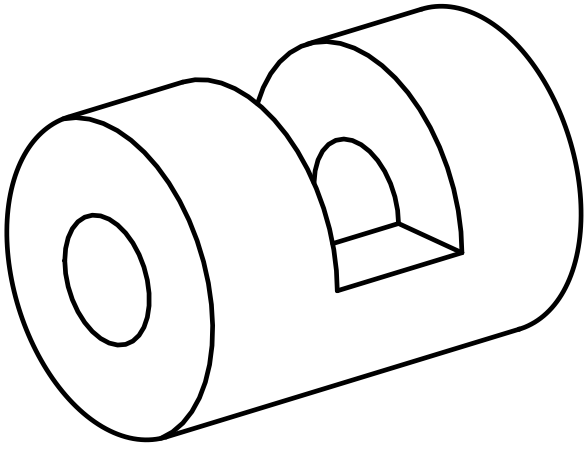

Spannbuchse