10640135

INDEX

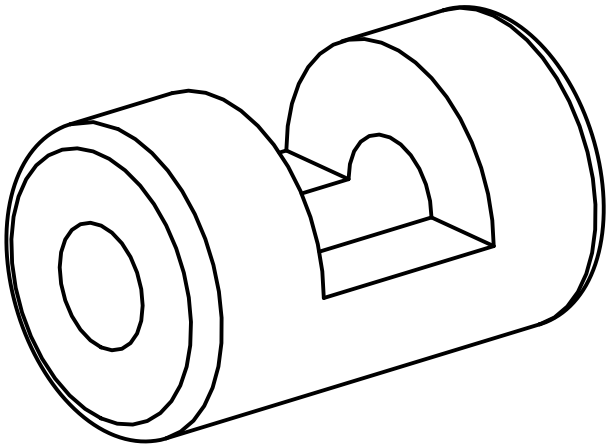

Spannbuchse

10640135

INDEX

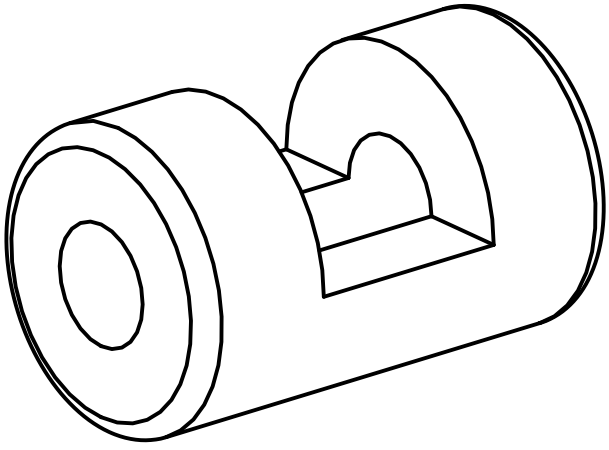

Spannbuchse