10724630

INDEX

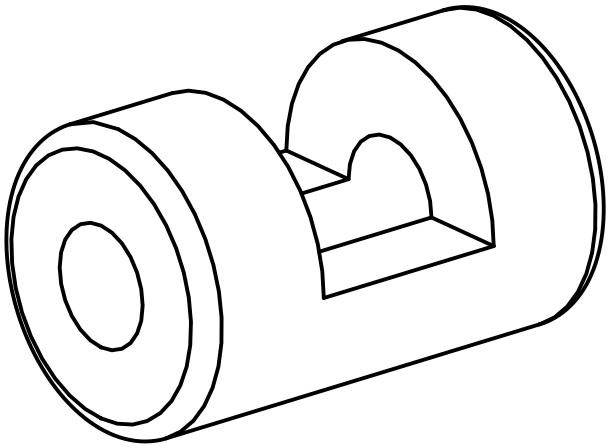

Spannbuchse

10724630

INDEX

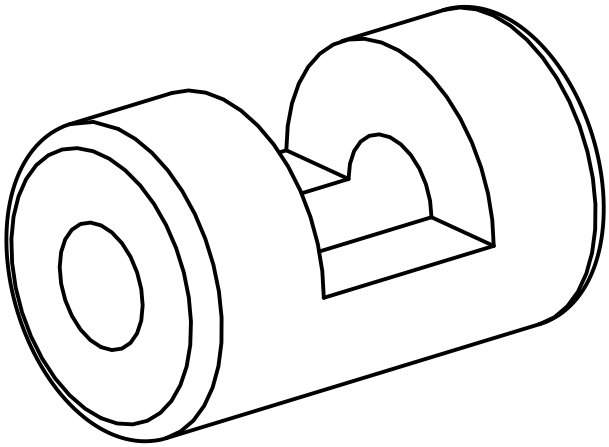

Spannbuchse