12124162

INDEX

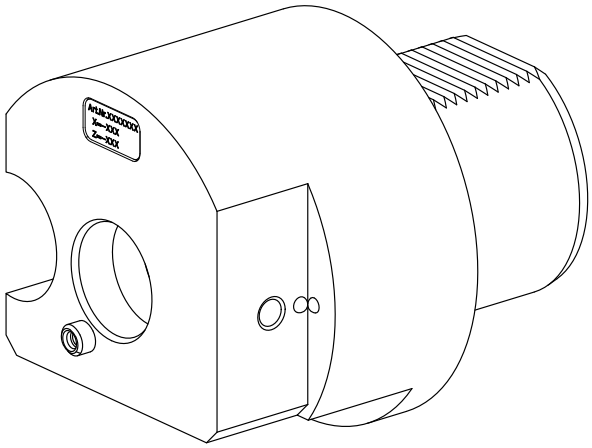

Adapter für Voreinstellgeräte

12124162

INDEX

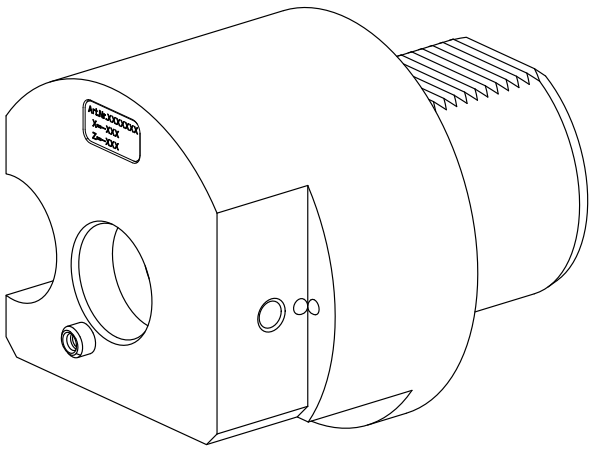

Adapter für Voreinstellgeräte