11024911

INDEX

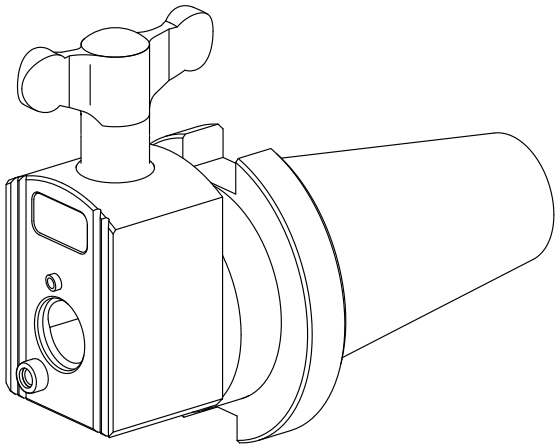

Adapter für Voreinstellgeräte

11024911

INDEX

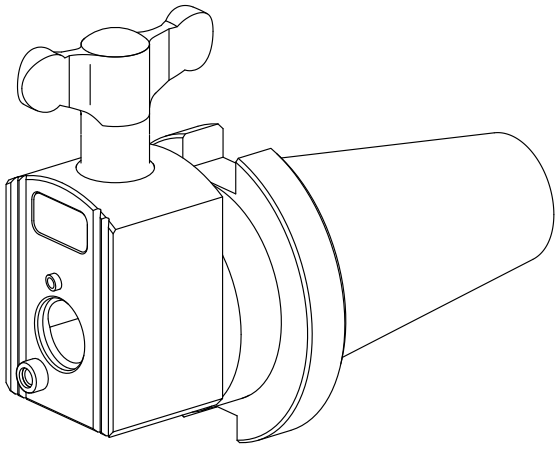

Adapter für Voreinstellgeräte