10864045

INDEX

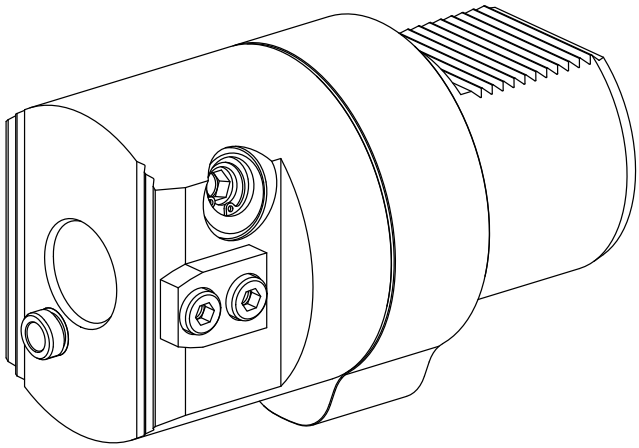

Adapter für Voreinstellgeräte

10864045

INDEX

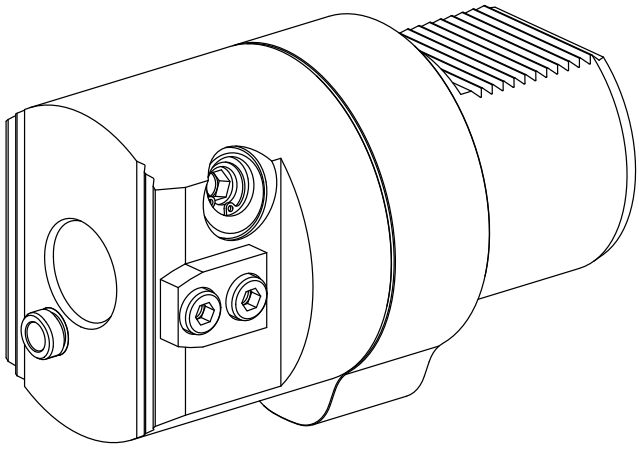

Adapter für Voreinstellgeräte