10577772

INDEX

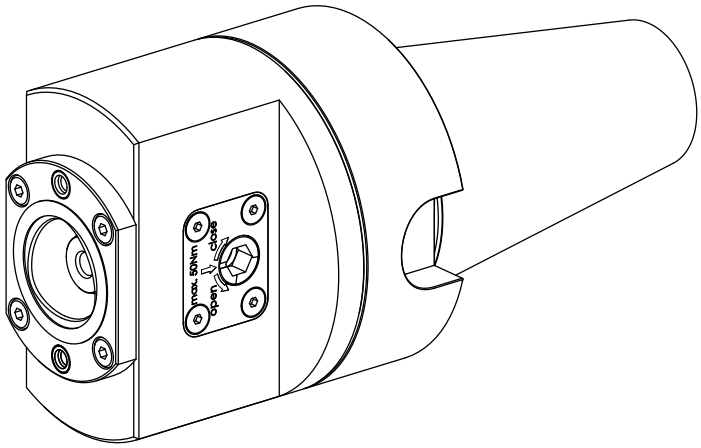

Adapter für Voreinstellgeräte

10577772

INDEX

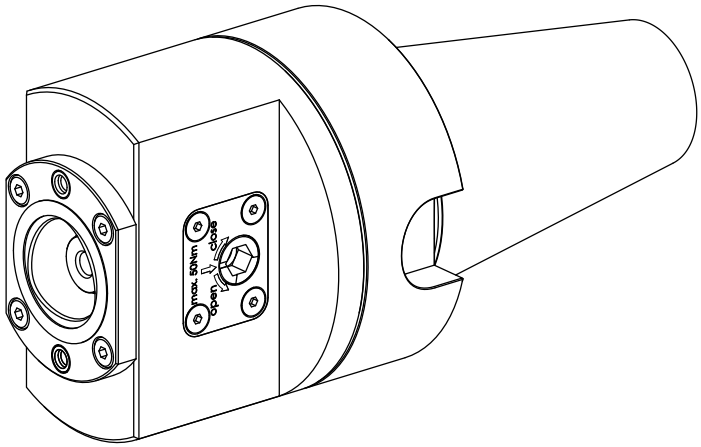

Adapter für Voreinstellgeräte