10460917

INDEX

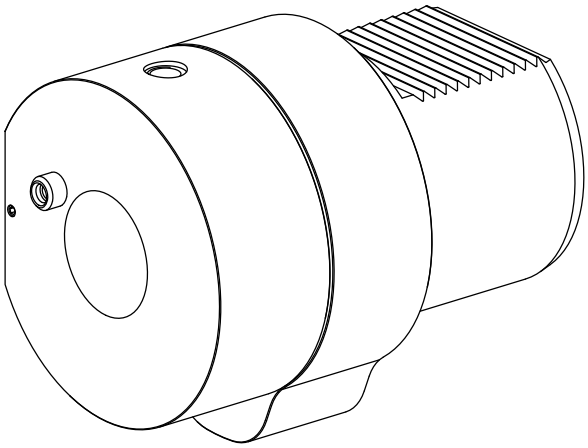

Adapter für Voreinstellgeräte

10460917

INDEX

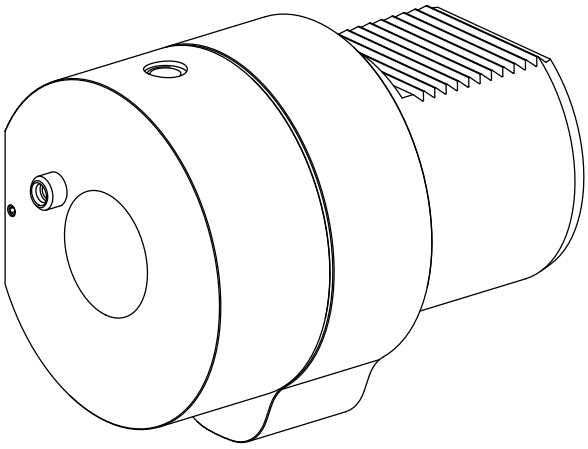

Adapter für Voreinstellgeräte