10272436

INDEX

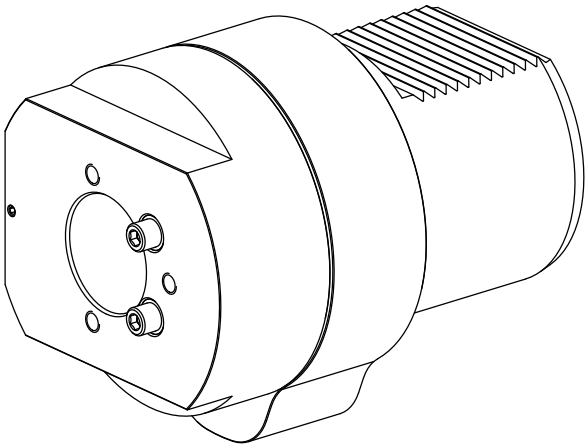

Adapter für Voreinstellgeräte

10272436

INDEX

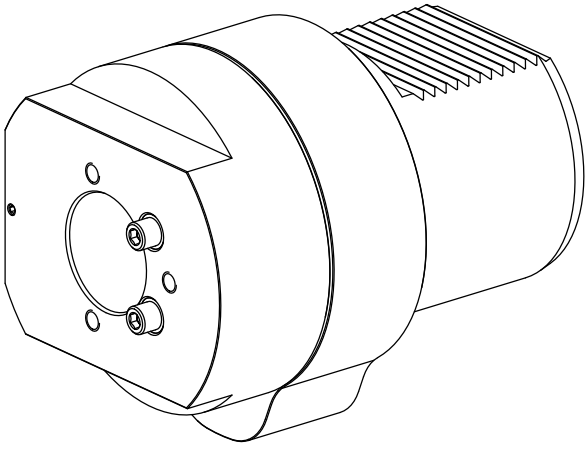

Adapter für Voreinstellgeräte