10875121

INDEX

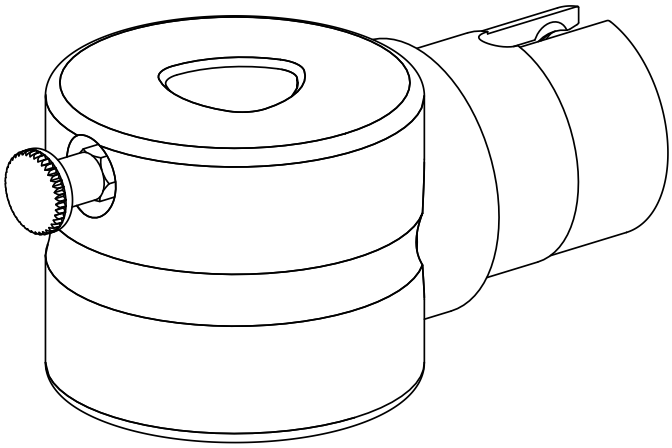

Adapter Montagehilfe

10875121

INDEX

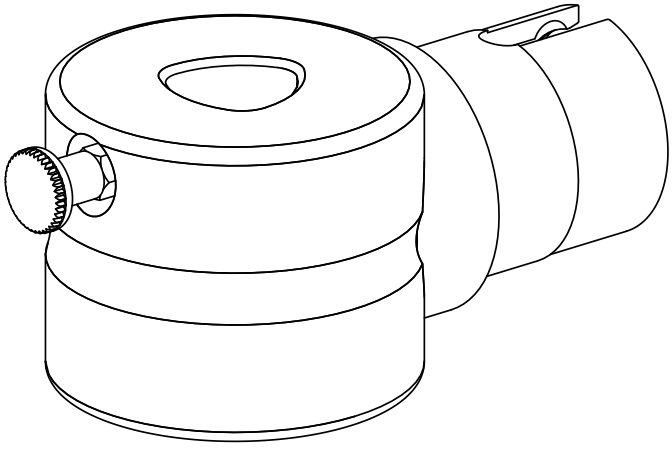

Adapter Montagehilfe